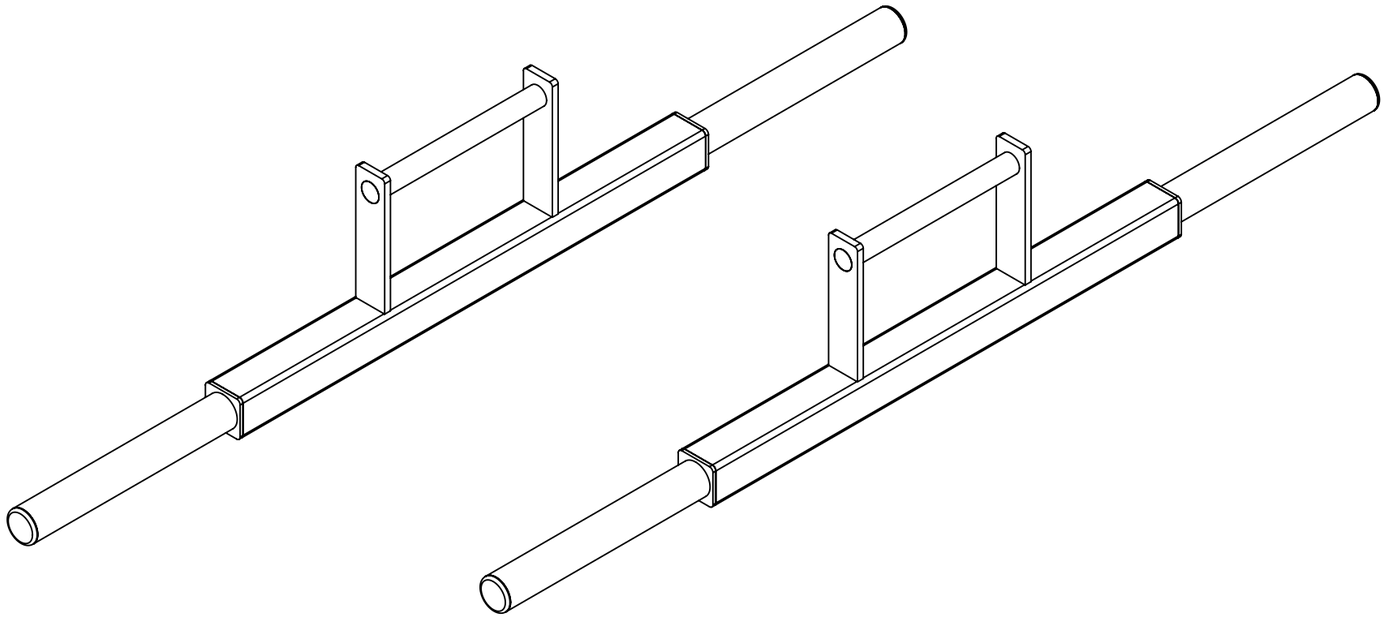

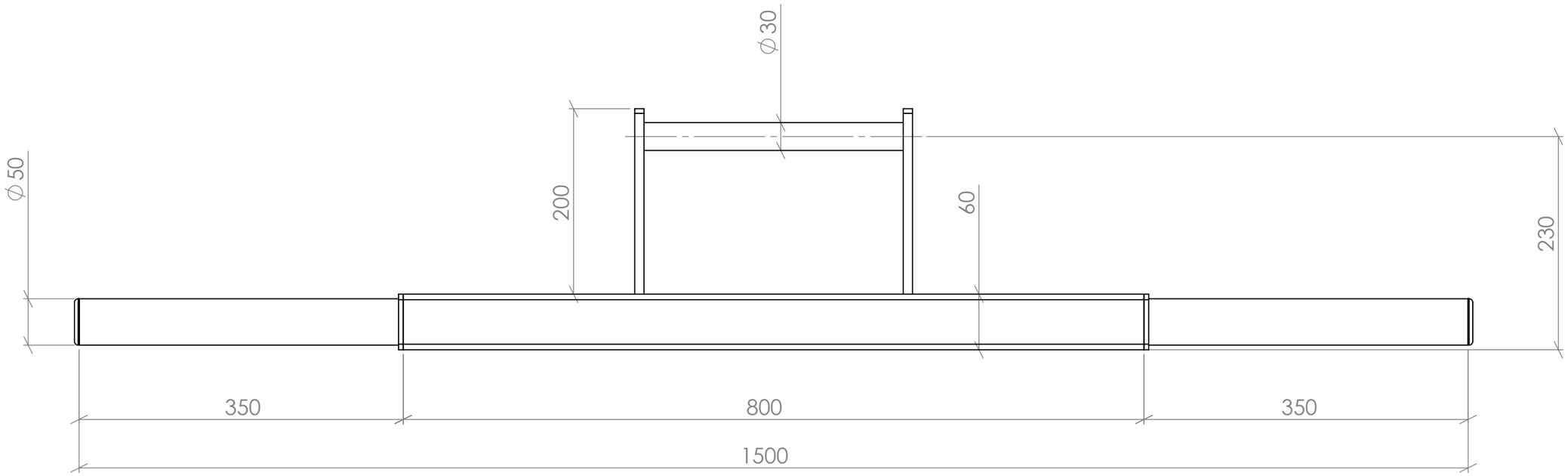
∅30
∅50
200
60
230
350
800
350
1500